Манометры с трубчатой пружиной

Исполнение для высокоточных измерений, Со сплошной защитной стенкой по EN 837-1

Класс 0,6 · Модель 332.30

Механика Давление

Применение
Образцовый манометр полностью из нержавеющей стали со сплошной защитной стенкой и аварийным сбросом давления с обратной стороны корпуса. Конструкция соответствует требованиям безопасности по стандарту EN 837-1/9.7.2.
Для применения в агрессивных условиях окружающей среды, а также для коррозионной газообразной или жидкой измеряемой среды, которая не приводит к закупорке измерительной системы.

Исполнение
Безопасная конструкция (SOLID FRONT) по EN 837-1

Номинальный размер
160

Класс точности(EN 837-1/6)
0,6

Диапазоны измерения(EN 837-1/5)
от 0... 0,6 до 0... 1600 бар
также все соответствующие диапазоны манова-куумметрического и вакуумметрического давления

Измеряемая среда
≤ 25 бар: газ
> 25 бар: жидкость (внутренняя ёмкость измерительной системы после измерений, подвергается сушке)

Рабочее давление
постоянное: ВПИ (Верхний предел измерения)
переменное: 0,9 x ВПИ
кратковременное: 1,3 x ВПИ

Рабочие температуры
окружающая среда: -40... +60 °C
измеряемая среда: максимально +200 °C

Влияние температуры
Погрешность показания при отклонении температуры чувствительного элемента от +20 °C:
макс. ± 0,4%/10 K от соответствующего значения шкалы

Пылевлагозащита
IP 54 (EN 60 529 / IEC 529)

Стандартное исполнение

Соединение
медный сплав, наружная резьба снизу или с тыльной стороны (EN 837-1/7.3), G 1/2 B, 22 мм

Измерительный элемент
< 100 бар: медный сплав, круговая форма, мягкий припой
≥ 100 бар: CrNi-сталь 1.4571, винтовая форма, твёрдый припой
≥ 1000 бар: железо-никелевый сплав, винтовая форма, сварка

Механизм
нержавеющая сталь

Циферблат
Алюминий белого цвета, метки чёрного цвета

Стрелка
алюминий, чёрный цвет, ножевидный стрелочный указатель

Корпус
Нержав. сталь, со сплошной защитной стенкой и аварийным сбросом давления с обратной стороны корпуса

Стекло
безопасное ламинированное стекло

Кольцо
байонетное кольцо, нерж. сталь

Варианты

- другие присоединения
- гидрозаполнение (Модель 333.30)
- рейки для монтажа на поверхность или крепёжный фланец с 3 отверстиями для монтажа на панель
- электроконтакты (Типовой лист AE 08.01)

Размеры, в мм
Стандартное исполнение

Радиальное присоединение снизу

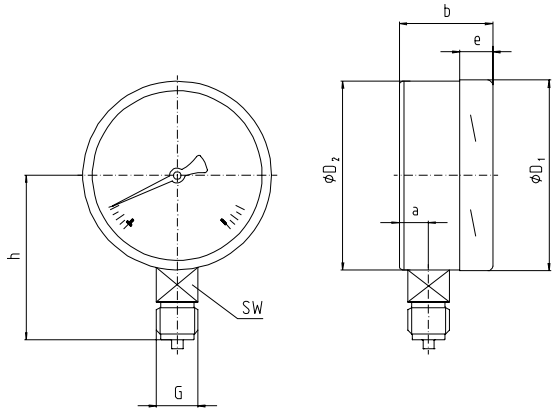

1034 588

HP	Размеры (мм)								Масса (кг)
	a	b	D_1	D_2	e	G	h ± 1	SW	
160	24	58 [1)]	161	160	17,5	G 1/2 B	118	22	1,30 [1)]

Стандартное присоединение по EN 837-1/7.3

1) Для диапазонов ≥ 100 бар 75,5 мм или 1,5 кг

Форма заказа

Модель/Номинальный размер/Диапазон/Размер присоединения/Варианты

Спецификации и размеры, приведенные в данном документе, отражают техническое состояние изделия на момент выхода данного документа из печати. Возможные технические усовершенствования конструкции и замена комплектующих производятся без предворительного уведомления.

07.95 RU

WIKA Alexander Wiegand GmbH & Co. KG
Alexander-Wiegand-Strasse · 63911 Klingenberg
☎ (0 93 72) 132-0 · Fax (0 93 72) 132-406/414
http://www.wika.de · E-mail: info@wika.de